LUXMAN

オーディオアクセサリー総合カタログ

SYSTEM SELECTOR, AUDIO CABLE
TERMINAL PLUG, POWER STRIP

SYSTEM SELECTOR

往年のシステムと新たに導入したシステムを、音楽ジャンルやアーティストによって切り替え、いつもとは違う音楽の表情を愉しむ―。そんなオーディオの醍醐味を堪能するための高品位なシステムセレクター・シリーズです。BTL（ブリッジ）出力のアンプの接続や回路ループを介してのノイズを避けるため、全モデルとも＋と－を同時に切り替える設計を採用。剛性の高いシャーシ構造と音質を最優先したパーツの組み合わせで、セレクターという接点が増えることによる音調の変化や音質劣化を最小限にまで抑え、徹底した音質追求を図っています。ユーザーの様々な用途に応えるためRCAタイプ、スピーカー端子タイプ、リモコン対応モデル、ヘッドフォン端子付きモデルなど、数多くのラインアップを用意しています。

Coaxial Line Selector

AS-44

JANコード：495813603563-1

AS-44は最大4台までのオーディオ機器を切り替え可能な、RCAピンプラグ・タイプのパッシブ型高品位オーディオ・セレクターです。

高剛性のアルミ筐体に、配線材はピュアで情報損失が少ない6N（99.99997%銅）ワイヤーを採用し、RCA端子には高純度な金メッキタイプを使うなど、高級セパレートアンプに匹敵するグレード構成。音質への配慮には妥協がありません。CDプレーヤーやチューナー、D/Aコンバーターなどのソースを切り替えるソース・セレクターとしても、ひとつのソースを複数のアンプで切り替えて共有するアンプ・セレクターとしても使用できます。 ●**外形寸法**：370（W）×71（H）×136（D）mm ●**重量**：2.4kg

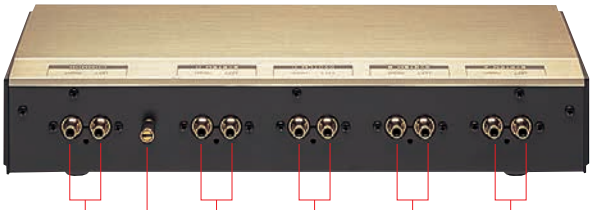

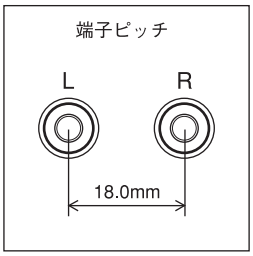

Speaker Selector

AS-55

JANコード：495813603565-5

AS-55は最大3台までのオーディオ機器を切り替え可能な、スピーカーターミナル・タイプのパッシブ型高品位オーディオ・セレクターです。

高剛性のアルミ筐体、信号切り替えには20Aという大容量ロータリースイッチ、配線材はピュアで情報損失が少ない6N（99.99997%銅）ワイヤーを採用するなど、高級セパレートアンプと同等のグレード構成。スピーカー端子にはバラ線、Yラグ、バナナ端子に対応する高純度な金メッキタイプを使用し、高音質を徹底的に追求しています。本機をアンプとスピーカー間に接続することで、最大3台までのアンプ、またはスピーカーセレクターとして使用できます。 ●**外形寸法**：370（W）×71（H）×164（D）mm ●**重量**：3.0kg

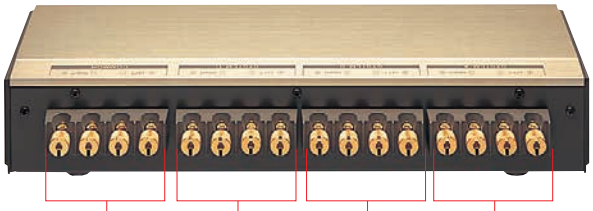

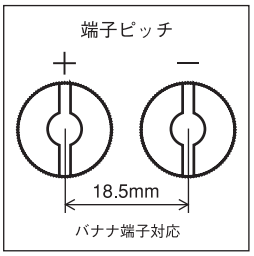

対応Yラグ端子寸法

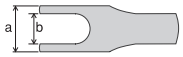

a部分幅：17mm以下　b部分幅：8mm以上

※Yラグ端子の形状によっては装着できない場合があります。

Speaker Selector

AS-50R

JANコード：495813603585-3

AS-50Rは最大3台までのオーディオ機器を切り替え可能な、リモコン操作にも対応したスピーカーターミナル・タイプのオーディオ・セレクターです。

システムの切り替えは本体か付属のリモコンにより、ディスクリート配線した5Aの大容量スピーカーリレーを動作させる方式を採用。リスニングポイントにいながら、複数のシステムを快適に切り替えできます。また、本体のID設定を変更することで、最大4台までのAS-50Rをひとつのリモコンで操作でき、複数のスピーカーやアンプを縦横無尽に選択できる高度なシステムの構築も可能です。
●**外形寸法**：297（W）×75（H）×120（D）mm ●**重量**：1.8kg

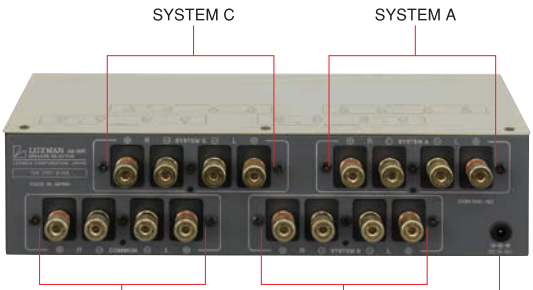

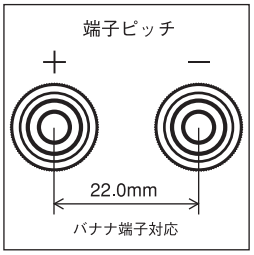

対応Yラグ端子寸法

a部分幅：22mm以下　b部分幅：8mm以上

※Yラグ端子の形状によっては装着できない場合があります。

※本機の動作には、付属のACアダプターが必要です。

AS-44 接続例

●ソース・セレクターとしての接続例

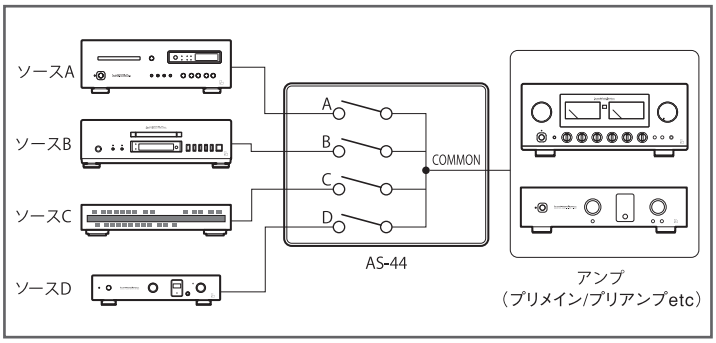

●アンプ・セレクターとしての接続例

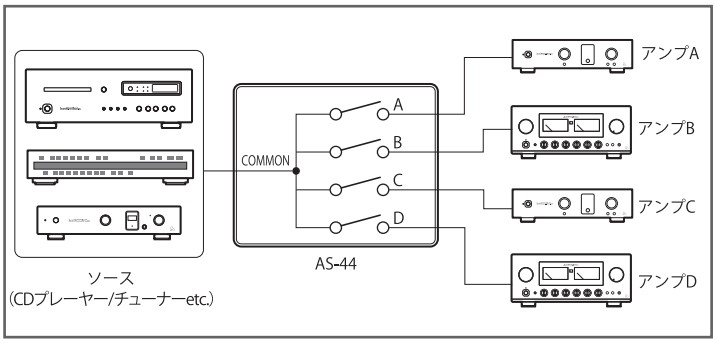

注 1. ソース・セレクターとして使用時は切替スイッチで2系統以上を同時に選択しないでください。ソース機器の出力同士が短絡し故障の原因となる場合があります。
2. ライン系機器（CDプレーヤー、チューナーなど）とフォノ系機器（アナログプレーヤー）は信号レベルが大きく異なるため同時に扱わないことをおすすめします。
3. フォノ系機器（アナログプレーヤー）使用時はハムの発生を防ぐため本機のグラウンド端子を使ってプレーヤーまたはアンプと結線してください。 4. 接続する製品の故障を防ぐため切り替え時には必ずアンプのボリュームを絞ってください。

AS-55 接続例

●スピーカー・セレクターとしての接続例

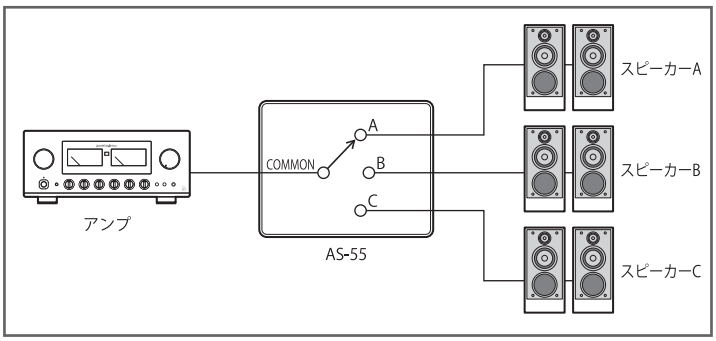

●アンプ・セレクターとしての接続例

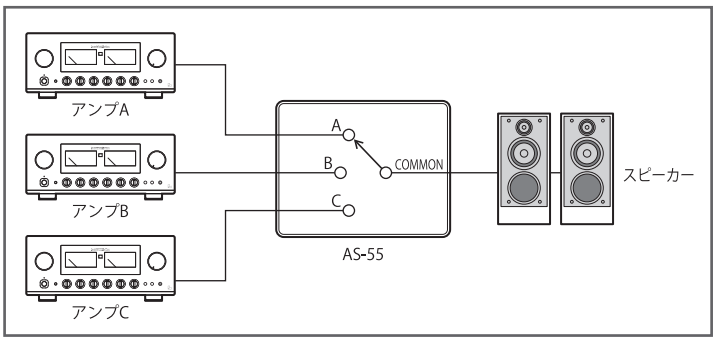

●AS-55 2台の接続例

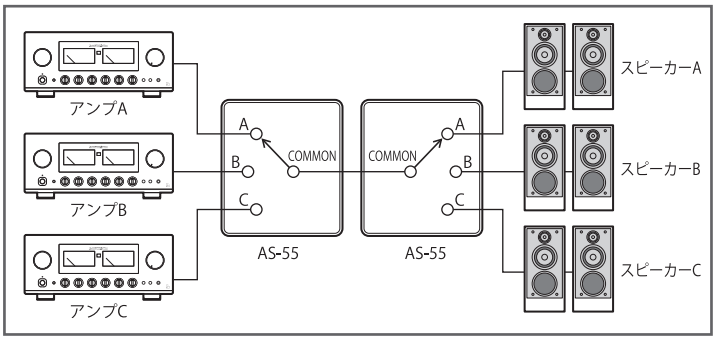

●AS-55 2台の接続例（アンプにスピーカー出力が2系統ある場合）

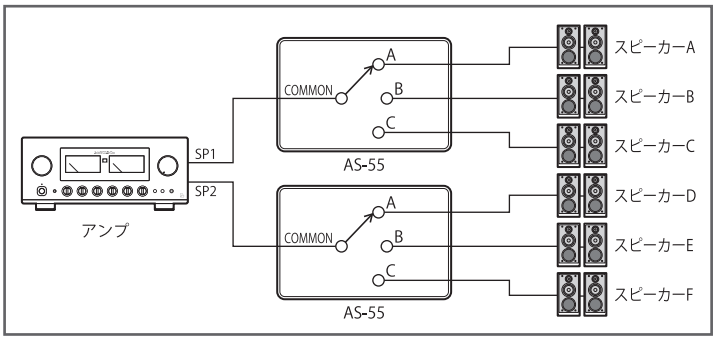

注 1. 接続する製品の故障を防ぐため配線はアンプの電源を切った状態で行ってください。 2. 配線時はスピーカーケーブルの＋と－をショートさせないよう注意してください。
3. 接続する製品の故障を防ぐため切り替え時には必ずアンプのボリュームを絞ってください。（本機はノンショーティングタイプのセレクターボックスのため特に真空管アンプ使用時は出力回路を保護するためにも必ず守ってください。）

AS-50R 接続例

●スピーカー・セレクターとしての接続例

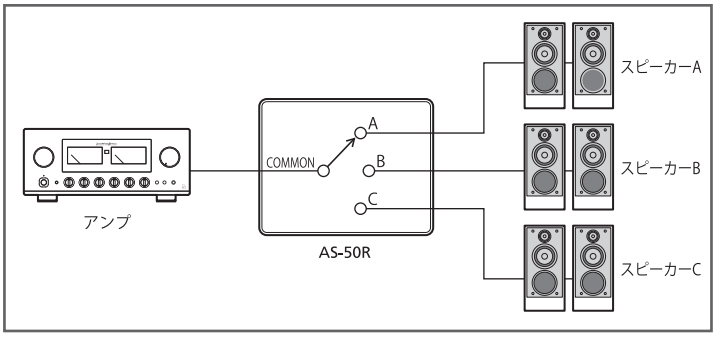

●アンプ・セレクターとしての接続例

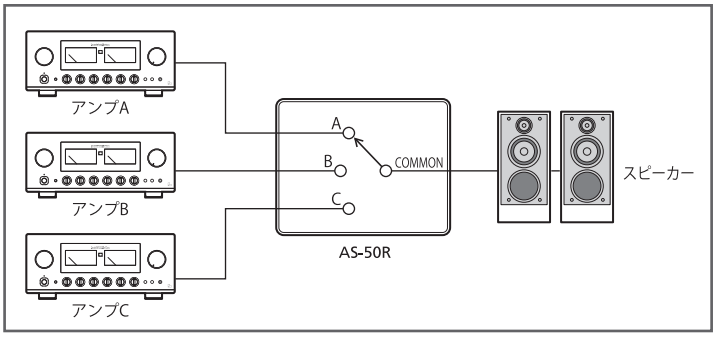

●AS-50R 2台の接続例

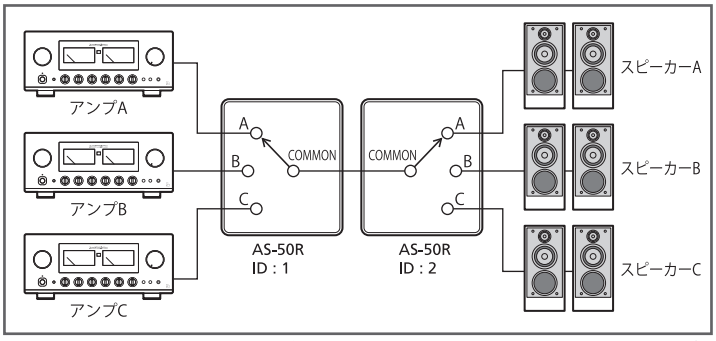

●AS-50R 2台の接続例（アンプにスピーカー出力が2系統ある場合）

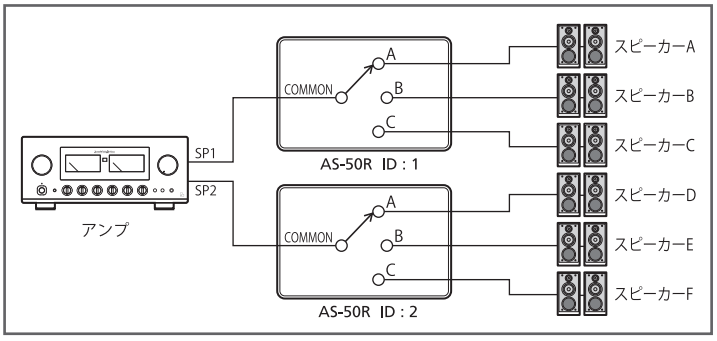

注 1. 接続する製品の故障を防ぐため配線はアンプの電源を切った状態で行ってください。 2. 配線時はスピーカーケーブルの＋と－をショートさせないよう注意してください。
3. 接続する製品の故障を防ぐため切り替え時には必ずアンプのボリュームを絞ってください。（本機はノンショーティングタイプのセレクターボックスのため特に真空管アンプ使用時は出力回路を保護するためにも必ず守ってください。）

Coaxial Line Selector

AS-4(Ⅲ)

JANコード：495813603523-5

RCAピンプラグ・タイプの入出力を最大4系統まで切り替え可能な、高音質と高信頼性を兼ね備えたロングセラーモデル。

●**外形寸法**：160（W）×65（H）×95（D）mm ●**重量**：530g

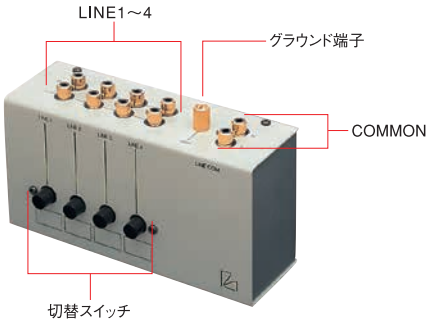

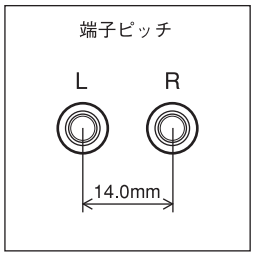

Speaker Selector

AS-5(Ⅲ)

JANコード：495813603524-2

スピーカーターミナル・タイプの出力を最大4系統まで切り替え可能な、ヘッドフォン端子も付いたロングセラーモデル。

●**外形寸法**：240（W）×65（H）×95（D）mm ●**重量**：750g

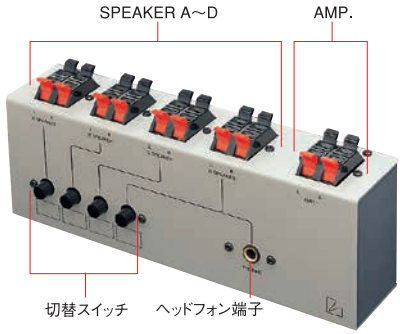

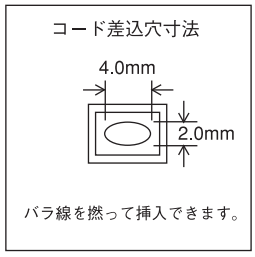

AS-4 (Ⅲ) 接続例

●ソース・セレクターとしての接続例

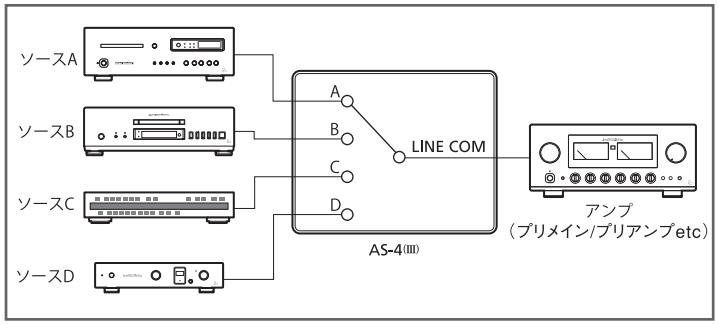

●アンプ・セレクターとしての接続例

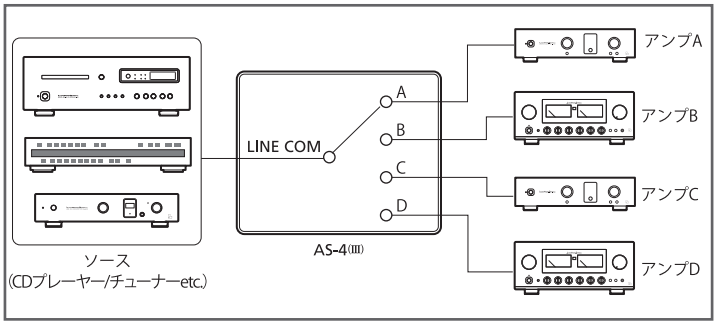

注 1. ソース・セレクターとして使用時は切替スイッチで2系統以上を同時に選択しないでください。ソース機器の出力同士が短絡し故障の原因となる場合があります。
2. ライン系機器（CDプレーヤー、チューナーなど）とフォノ系機器（アナログプレーヤー）は信号レベルが大きく異なるため同時に扱わないことをおすすめします。
3. フォノ系機器（アナログプレーヤー）使用時はハムの発生を防ぐため本機のグラウンド端子を使ってプレーヤーまたはアンプと結線してください。
4. 本機は選択していない端子を短絡する仕様のためソース・セレクターとして使用時は接続する機器の出力保護回路の有無をご確認ください。ラックスマン製品の場合は問題ありません。
5. 接続する製品の故障を防ぐため切り替え時には必ずアンプのボリュームを絞ってください。

AS-5(Ⅲ) 接続例

●スピーカー・セレクターとしての接続例

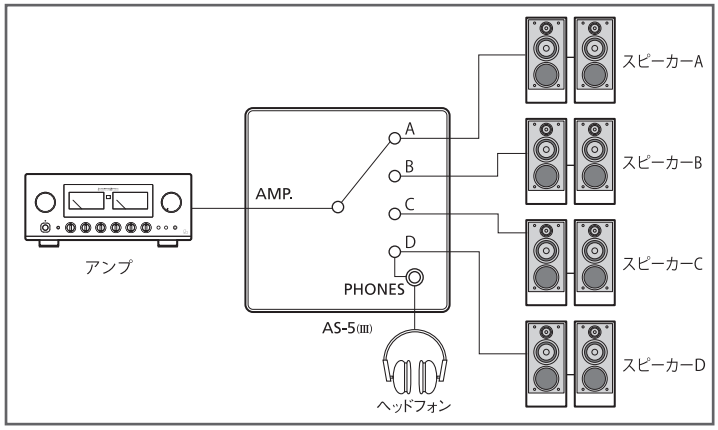

●アンプ・セレクターとしての接続例

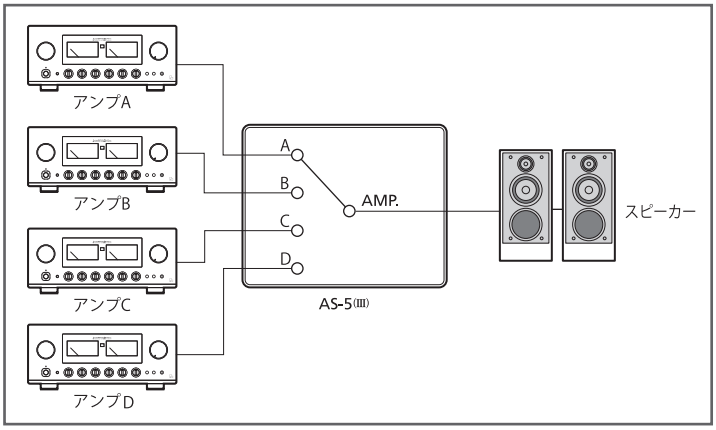

注 1. 接続する製品の故障を防ぐため配線はアンプの電源を切った状態で行ってください。 2. 配線時はスピーカーケーブルの＋と－をショートさせないよう注意してください。 3. 接続する製品の故障を防ぐため切り替え時には必ずアンプのボリュームを絞ってください。
4. スピーカー・セレクターとして使用時は切替スイッチで2系統以上を同時に選択すると合成インピーダンスの低下がアンプの負担となります。過負荷にご注意ください。
5. アンプ・セレクターとして使用時は切替スイッチで2系統以上を同時に選択しないでください。アンプの出力同士が短絡し故障の原因となる場合があります。
6. 切替スイッチのDを選択時ヘッドフォン端子とスピーカーD端子は同時に出力されます。 7.本機はショーティングタイプのセレクターボックスのため常時直流の出力されているデジタルアンプを接続し電源を入れたまま切り替えると故障しますのでご注意ください。

AS-4(Ⅲ)／AS-5(Ⅲ) によるシステムアップ例

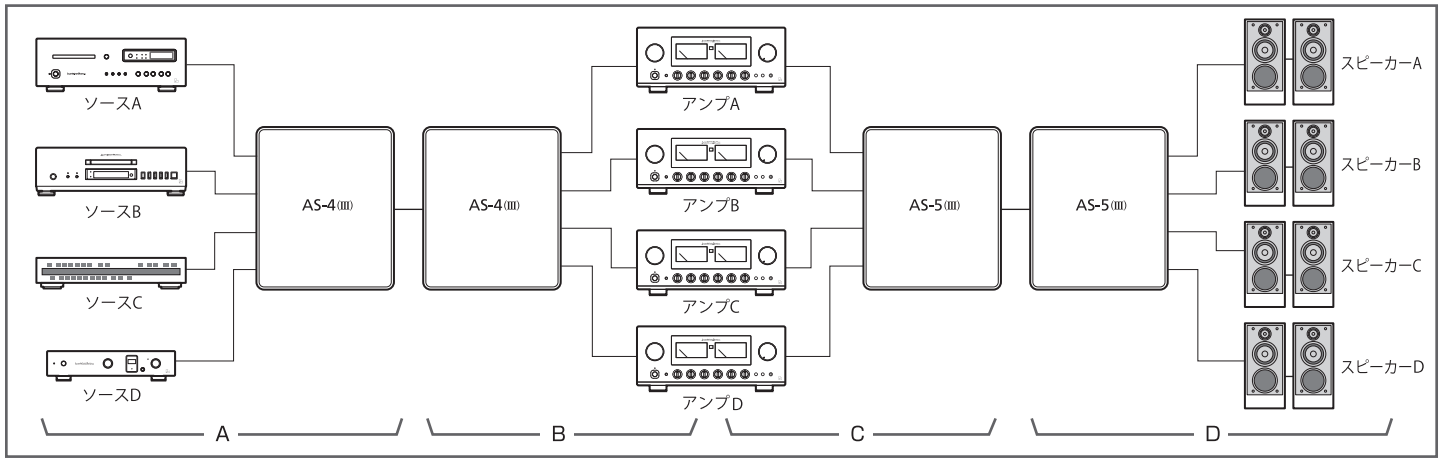

上記図以外のシステム例として、ソース2～4台／アンプ1台／スピーカー2～4組の場合は、図中のAとD部の配線を参考にしてください。
同様に、ソース2～4台／アンプ2～4台／スピーカー1組の場合は、図中のAとBとC部を、ソース1台／アンプ2～4台／スピーカー2～4組の場合は、図中のBとCとD部の配線を参考にしてください。

AUDIO CABLE

REFERENCE LINE CABLE

リファレンス・ケーブルJPシリーズは導体に高純度無酸素銅（OFC）を採用し、高品質なオーディオの接続環境を強力にサポートする純正ケーブル・シリーズです。ラックスマンが長年に渡るオーディオアンプ開発で培ったノウハウと技術を採用し、徹底した音質チューニングを施しました。

JPR-100/150

JPR-100 線長1.0m ピンコードタイプ

JANコード：495813603579-2

JPR-150 線長1.5m ピンコードタイプ

JANコード：495813603580-8

JPC-100 線長1.0m キャノンコードタイプ

JANコード：495813603581-5

JPC-150 線長1.5m キャノンコードタイプ

JANコード：495813603582-2

リファレンス・ラインケーブルJPR/JPCシリーズは高純度無酸素銅（OFC）を芯線とシールド線に採用。芯線の撚りピッチを緩やかな90mmとすることで、自然でスムーズな信号伝送を実現しました。さらに伝送ラインのホットとコールドを同一の各芯構造とし、高周波領域での位相ずれを極小化しました。また、芯線には和紙をテーピングすることで音質に影響を及ぼす帯電を防止。プラグ部分は安定した装着を約束する高精度なRCAピンプラグとXLRキャノンプラグの2種類に対応し、ケーブルの長さもそれぞれ1.0mと1.5mを用意しています。

JPC-100/150

ケーブル断面図

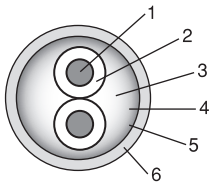

1. OFC芯線導体
2. 発泡PP絶縁体
3. 介在綿糸
4. 和紙テーピング
5. OFCシールド導体
6. PVCシース

SPECIFICATIONS

製品名	JPR-100 / JPC-100	JPR-150 / JPC-150
ケーブル長さ	1.0m	1.5m
構成	2芯シールド、90mmジェントルツイスト構造	
芯線	無酸素銅（OFC）0.18mm×30本	
絶縁体	発泡ポリプロピレン（赤、白）	
芯線導体撚りピッチ	90mm	
シールド線	無酸素銅（OFC）0.12mm×128本	
シース	PVC（黒）	
導体抵抗	26.4Ω/km以下（20℃）	
絶縁抵抗	1,000MΩ・km以上（20℃）	
静電容量	42pF/m以下	
耐電圧	AC500V（1分間）	
ケーブル外径	8.0mm	

REFERENCE SPEAKER CABLE

JPS-100は高純度無酸素銅（OFC）を芯線とドレイン線に採用。芯線の撚りピッチを緩やかな90mmとすることで、自然でスムーズな伝送特性を実現しました。切り売りタイプのため、スピーカーのセッティング位置に対して最適な長さをお選びいただけます。

JPS-100 スピーカーケーブル（切り売りタイプ）

JANコード：495813603596-9

ケーブル断面図

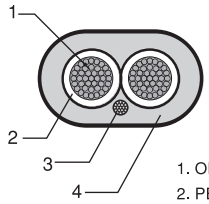

1. OFC芯線導体
2. PE絶縁体
3. ドレイン
4. PVCシース

SPECIFICATIONS

構成	2芯、90mmジェントルツイスト構造
芯線	無酸素銅（OFC）0.25mm×100本（5mm²）
絶縁体	ポリエチレン（赤、白）
芯線導体撚りピッチ	90mm
シース	PVC（黒）
ドレイン線	無酸素銅（OFC）0.08mm×30本
導体抵抗	3.5Ω/km以下（20℃）
絶縁抵抗	1,000MΩ・km以上（20℃）
静電容量	76pF/m以下
耐電圧	AC500V（1分間）
ケーブル外径	11.0mm×6.4mm

ULTIMATE LINE CABLE

オーディオケーブル10000シリーズはラックスマンが長年に渡るオーディオ・アンプ作りで培われたノウハウと技術を注いで完成した、究極のリファレンス・ケーブルです。高純度6N（99.99997%）導体の採用や、アースループを最小化するLR一体構造など、ワンランク上の音を求める方におすすめします。

JPR-10000

JPR-10000 線長1.25m ピンコードタイプ

JANコード：495813603587-7

JPC-10000 線長1.25m キャノンコードタイプ

JANコード：495813603588-4

10000ラインケーブル・シリーズは、低インピーダンス化を実現する6N（99.99997%）の高純度無酸素銅（OFC）を採用。ラックスマンの製造するコンポーネントの内部配線材同様の、素線を撚らないノンツイスト構造がインダクタンスの極小化と自然な信号伝送を可能にしました。プラグにはRCA、XLRともにプロ用オーディオ機器で圧倒的な評価を受ける、ノイトリック社製の高級端子を装着。LR一体共通シース構造など様々な独自技術と合わせることで、コンポーネントのあるべき音を余すことなく引き出します。

JPC-10000

ケーブル断面図

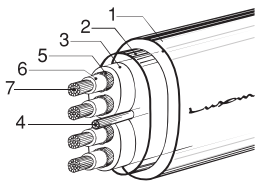

1. 非導通シース
2. 導通シース
3. 非導通シース
4. ドレイン
5. シールド
6. 非導通シース
7. 6N導体

SPECIFICATIONS

構成	2芯各芯シールド、ノンツイスト構造
芯線	高純度銅（6N）0.18mm×40本
絶縁体	ポリエチレン（赤、原色）
シールド線	無酸素銅（OFC）0.18mm×38本
シース	PVC（黒）
ドレイン線	無酸素銅（OFC）0.08mm×30本
導体抵抗	19Ω/km以下（20℃）
絶縁抵抗	50MΩ・km以上（20℃）
静電容量	79pF/m以下
耐電圧	AC1,000V（1分間）
ケーブル外径	9.0mm×20mm

REFERENCE USB CABLE

JPU-150はPCとUSBオーディオ機器間の高品質なデータ転送を可能にした、リファレンスUSBケーブルです。高純度の無酸素銅（OFC）を芯線に採用し、USB2.0の転送速度に対応。確実な装着と接触抵抗値を下げる金メッキプラグのモールド部には、ラックスマンのロゴをあしらったアルミプレートを装着しました。

JPU-150 線長1.5m リファレンスUSBケーブル

JANコード：495813603590-7

ケーブル断面図

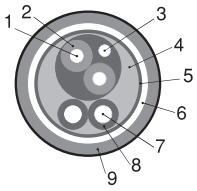

1. OFC芯線導体
2. PE絶縁体
3. ドレインワイヤー
4. 介在綿糸
5. アルミペットテープ
6. シールド導体
7. OFC芯線導体
8. PE絶縁体
9. PVCシース

SPECIFICATIONS

概要	USB2.0伝送速度対応AtoBケーブル
芯線	無酸素銅（OFC）DATA:0.14mm×7本、POWER:0.16mm×11本
絶縁体	ポリエチレン
シールド線	8/0.08mm×16本
シース	PVC（黒）
ドレイン線	0.12mm×7本
ケーブル外径	φ6mm

REFERENCE POWER CABLE

JPA-15000は、製品付属ケーブルJPA-10000の上位モデルとして開発されたリファレンス電源ケーブルです。導体には3.5mm²の無酸素銅（OFC）を採用。ラックスマン主要機種の内部配線材と同様のノンツイスト構造により、聴感上の周波数のうねりを排除し、伸びやかな音質を実現しました。

JPA-15000 線長1.8m リファレンス電源ケーブル

JANコード：495813603583-9

ケーブル断面図

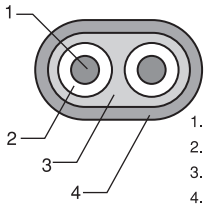

1. OFC芯線導体
2. 半硬質PVC絶縁体
3. PVC内シース
4. PVC外シース

SPECIFICATIONS

構成	2芯ノンツイスト構造
導体/導体断面積	無酸素銅（OFC）0.26mm×66本/3.5mm²
絶縁体	半硬質PV（白、黒）
内シース/外シース	PVC（黒）/PVC（黒）
インダクタンス	1.1μH/m以下
ケーブル外径	9.1mm×13.4mm
ケーブル長	1.8m
プラグ	金メッキ
定格	125V/15A
規格	電気用品安全法適合品

TERMINAL PLUG

ラックスマン・オリジナルのターミナルプラグ・シリーズは、端子部を全て真鍮無垢材の削り出しと24K金メッキで仕上げました。
スピーカーケーブル端末処理用のバナナ／Yラグ端子セットと、使用していないRCA入力端子に装着するRCAショートピン・セットの3種類をラインアップしています。

JPB-10

- バナナ端子セット（4ヶ入り）
- 真鍮無垢削り出し
- 24K金メッキ

JANコード：495813603597-6

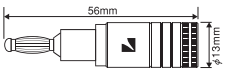

スピーカーケーブル挿入部内径：4.2mm

※スピーカーケーブルの芯線を付属のネジで固定する方式です。

JPY-10

- Yラグ端子セット（4ヶ入り）
- 真鍮無垢削り出し
- 24K金メッキ

JANコード：495813603598-3

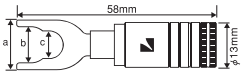

端子厚さ：2.0mm
a：14.5mm　b：10.5mm　c：8.5mm
スピーカーケーブル挿入部内径：4.2mm

※スピーカーケーブルの芯線を付属のネジで固定する方式です。

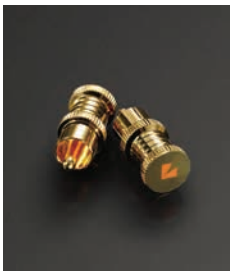

JPT-10

- RCA ショートピン・セット（8ヶ入り）
- 真鍮無垢削り出し
- 24K金メッキ

JANコード：495813603584-6

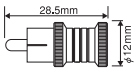

※本製品は入力端子専用です。出力端子には装着しないでください。

LOOPLESS POWER STRIP

ES-35は、ラックスマン独自のループレス・シャーシ構造を採用した3P×4口タイプの電源ボックスです。非磁性下地メッキ＋金メッキ処理を施した高音質ACインレットや、高剛性3PタイプのACアウトレットを4口装備。内部配線には電源ケーブルJPA-15000と同仕様のノンツイスト構成の高純度無酸素銅（OFC）線を用いるなど、電源品質を高次元でサポートするアイテムです。

ES-35 インレットタイプ4口電源ボックス

JANコード：495813603605-8

SPECIFICATIONS

定格	125V/15A（4口合計1500Wまで）
ACアウトレット/ACインレット	高剛性3Pタイプ×4口/非磁性下地メッキ＋金メッキ処理
内部配線	高純度無酸素銅（OFC）線 3.5mm²（JPA-15000のインナーケーブルと同仕様）
レッグ	アルミ削り出し×4脚
シャーシ構造	コの字押出材トップパネル／底板／内部シャーシの三重構造によるループレス・シャーシ
許容動作温度/湿度	0℃～40℃/5%～85%（結露のないこと）
対応電源	AC100V（50/60Hz）
規格	電気用品安全法適合品
外形寸法/重量	260（W）×51（H）×66（D）mm、高さはレッグを10mm含む/1.0kg（本体）

⚠安全に関するご注意

- 正しく安全にお使いいただくため、ご使用の前に必ず「取扱説明書」をよくお読みください。
- 水、湿気、湯気、ほこり、油煙等の多い場所に設置しないでください。火災、故障、感電等の原因となることがあります。

※規格および外観は予告なく変更することがあります。

Twitter @luxman_japan
Facebook luxman.japan

LUXMAN
ラックスマン株式会社 〒222-0033 神奈川県横浜市港北区新横浜1-3-1
tel.045-470-6991 fax.045-470-6997 www.luxman.co.jp

2016.5-HB ACC